BLAUPUNKT

A++

Blaupunkt
5CH220FF0
Einbau-Kühlschrank

Vorgänger:

Vertrieblicher Nachfolger:

EAN-Nr.:
4251003105230

Vertriebsprogramm:

Einbau-Kühlschrank mit Gefrierfach, 88 x 56 cm

5CH220FF0

- Ein- / Unterbau-Kühlautomat
- Energie-Effizienz-Klasse: A++ auf einer Energieeffizienzklassen-Skala von A++ + bis D
- Energieverbrauch: 150 kWh/Jahr
- Nutzinhalt gesamt: 129 l
- Kühlraum: 112 l Nutzinhalt
- ****-Gefrierraum: 17 l Nutzinhalt
- Lagerzeit bei Störung: 10 Std.
- Gefriervermögen: 2 kg in 24 Std.
- Klimaklasse: ST
- Geräuschwert: 37 dB(A) re 1 pW
- Einbau vollintegrierbar

Design
- Flachscharnier
- Reinigungsfreundlicher, heller Innenraum
- Innenausstattung mit Metall-Applikationen

Komfort und Sicherheit
- Elektronische Temperaturregelung über LED ablesbar
- 1 Kompressor /1 Kältekreislauf
- Abtau-Automatik im Kühlteil

Kühlteil
- 3 Abstellflächen aus Sicherheitsglas, davon 2 höhenverstellbar
- Transparenter Gemüsebehälter mit Wellenboden
- 1 durchgehende Türabsteller
- LED Beleuchtung

Gefrierteil
- Pizza-gerechtes Gefrierfach

Technische Informationen
- Türanschlag rechts, wechselbar
- Anschlusswert: Anschlusswert: 90 W
- 220 - 240 V

Maße
- Nischenmaße (H x B x T): 88.0 cm x 56.0 cm x 55.0 cm
- Gerätemaße (H x B x T): 87.4 cm x 54.1 cm x 54.2 cm

Zubehör
- 1 x Eierablage

Sonderzubehör

Umwelt und Sicherheit

Montage

Zubehör

Sonderzubehör

Verfügbare Farbvarianten

Technische Daten

Ausstattungsmerkmale
Bauform : Eingebaut
Anzahl Verdichter : 1
Anzahl unabhängiger Kühlkreisläufe : 1
Gerätebreite (mm) : 541
Höhe (mm) : 874
Gerätetiefe (mm) : 542
Nettogewicht (kg) : 31,806
Nischenmaße (H x B x T) (mm) : 880 x 560 x 550
Dekorrahmen/ - platte : Nicht möglich
Türanschlag : rechts wechselbar
Anzahl verstellbarer Ablagen-Kühlteil (Stck) : 2
Flaschenregale : Nein
Frostfree System : Nein
Innenlüfter : Nein
Scharniere wechselbar : Ja
Länge Anschlusskabel (cm) : 230
Schallleistung (dB(A) re 1 pW) : 37
Multi-Flow Air Tower : Nein
Energiesparfunktion : Nein
Kältetechnik : 1 Kompressor /1 Kältekreislauf
Superkühlen-Taste : Nein
Temperaturkontrollierte Schubalde : Nein
Luftfeuchtigkeit Kontrollschublade : Nein
Number of Door Bins - Refrigerator : 4
Tür Einstellmöglichkeiten - Kühlen : Nein
Tilt-out door bins in fridge : Nein
Gallon Storage : Ja
Anzahl der Lagerkapazität : 1
Anzahl Ablageflächen Kühlen : 3
motorisierte Ablage : Nein
Material der Ablagen : Glas, Holz, Kunststoff, Traggitter
Tür offen Anzeige Gefrierteil : Nein

Verbrauchs- und Anschlusswerte
Anschlusswert (W) : 90
Absicherung (A) : 10
Spannung (V) : 220-240
Frequenz (Hz) : 50
Lagerung bei Stromausfall (h) : 10
Approbationszertifikate : CE, VDE
Gerätefarbe : weiß
Dekorrahmen/ - platte : Nicht möglich
Art der Installation : Vollintegrierbar
Schallleistung (dB(A) re 1 pW) : 37
Energy Star Qualified : Nein
Steckerart : Schuko-/Gardy.m.Erdung
Abmessungen des verpackten Gerätes (in) : 37.40 x 24.01 x 24.80
Nettogewicht (lbs) : 70,000
Bruttogewicht (lbs) : 76,000

BLAUPUNKT

Einbau-Kühlschrank mit Gefrierfach, 88 x 56 cm
5CH220FF0

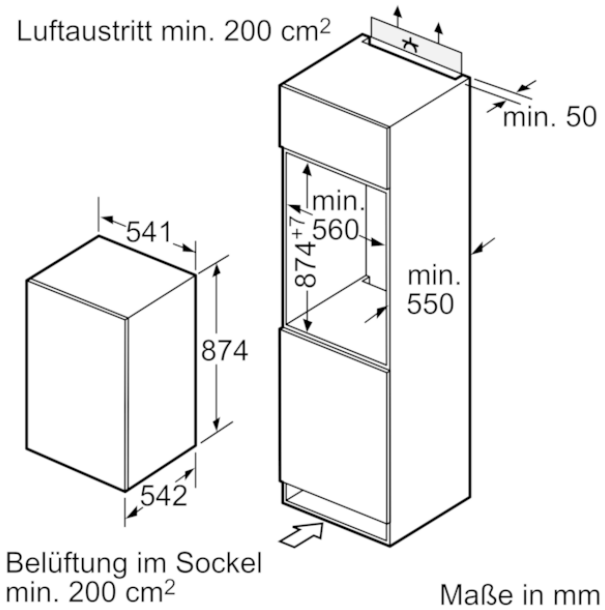

Maße in mm
Empfehlung Spaltmaße für Flachscharnier

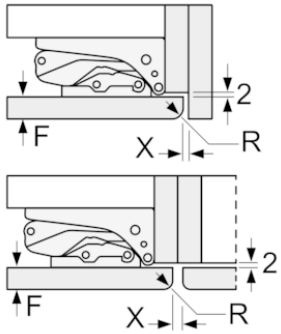

F	R	X
16-19	0-3	2,5
20	0-1	3
	2-3	2,5
21	0-1	3
	2-3	2,5
22	0	4
	1	3,5
	2-3	3

Die in der Tabelle empfohlenen Spaltmasse sind einzuhalten, um eine kollisionsfreie Öffnung der Gerätetüre zu gewährleisten und Beschädigungen am Küchenmöbel zu vermeiden.