Constructa

Einbau-Backofen, 60 x 60 cm, Edelstahl
CF1M00050

CF1M00050

- Backofen mit 5 Beheizungsarten:
  3D-Heißluft, Heißluft sanft, Ober-/Unterhitze, Umluftgrill, Großflächengrill
- Schnellaufheizung
- Temperaturregelung von 50 °C - 275 °C
- Garraumvolumen: 66 l
- Bedienblende Edelstahl
- Geringe Fenstertemperatur max. 50 °C
- Kühlgebläse
- Halogen-Innenbeleuchtung

Zubehör

- 1 x Kombirost, 1 x Universalpfanne
- Gerätemaße (HxBxT): 595 x 594 x 548 mm
- Nischenmaße (HxBxT): 597 mm x 560 mm x 550 mm
- „Maße und Einbauhinweise zu diesem Gerät gemäß technischer Zeichnung beachten“
- Länge des Anschlusskabels: 100 cm

Zusätzlich erhältliches Zubehör

CZ10200 Backblech emailliert, braun
CZ10300 Universalpfanne, emailliert, braun
CZ11CR13X0 Kombirost
CZ1352X0 Pizzaform, emailliert, grau
CZ1913X0 Backstein

Zubehör

4242004245643

A

Vollglas-Innentür

Constructa

Einbau-Backofen, 60 x 60 cm, Edelstahl
CF1M00050

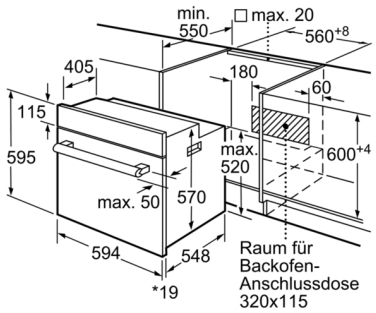

* 20 mm für Metallfronten

Maße in mm

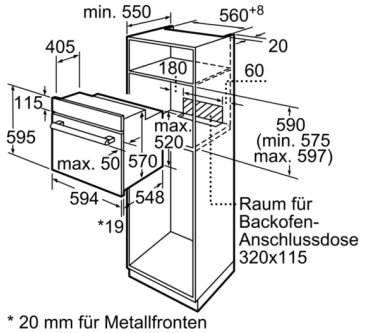

* 20 mm für Metallfronten

Maße in mm

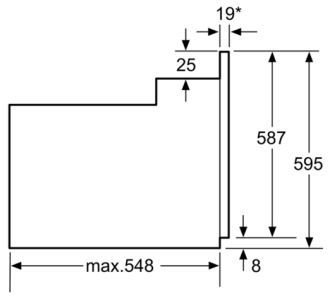

*Bei Metallfronten 20mm

Maße in mm

Ausstattungsmerkmale
Frontfarbe: Edelstahl
Bauform: Eingebaut
Integriertes Reinigungssystem: Nein
Nischenmaße (H x B x T): 575-597 x 560-568 x 550 mm
Abmessungen des Gerätes: 595 x 594 x 548 mm
Abmessungen des verpackten Gerätes: 670 x 680 x 660 mm
Material der Blende: Edelstahl
Material der Tür: Glas
Nettogewicht: 30,8 kg
Nettovolumen - Backrohr 1: 66 l
Beheizungsarten: Großflächengrill, Heißluft, Heißluft-Eco, Ober-/Unterhitze, Umluftgrill
Material 1. Backrohr: Andere
Backofenregelung: mechanisch
Anzahl eingebauter Leuchten: 1
Approbationszertifikate: CE
Länge Anschlusskabel: 100 cm
EAN-Nummer: 4242004245643
Anzahl der Innenräume (2010/30/EC): 1
Energieeffizienzklasse (2010/30/EC): A
Energieverbrauch pro Ober-/Unterhitze Zyklus (2010/30/EC): 0,98 kWh/Zyklus
Energieverbrauch pro Heißluft-Zyklus (2010/30/EC): 0,79 kWh/Zyklus
Energieeffizienzindex (2010/30/EC): 95,2 %
Anschlusswert: 2850 W
Absicherung: 13 A
Spannung: 220-240 V
Frequenz: 50-60 Hz
Steckerart: Schuko-/Gardy.m.Erdung

Verbrauchs- und Anschlusswerte

erstellt am 2022-02-25