Constructa

Einbau-Backofen, 60 x 60 cm, Edelstahl
CF2M50050

CF2M50050

Backofentyp und Heizart

- Backofen mit 5 Beheizungsarten:

  3D-Heißluft, Ober-/Unterhitze, Umluftgrill, Heißluft sanft, Vario-Großflächengrill
- Temperaturregelung von 50 °C - 275 °C
- Garraumvolumen: 66 l

Zubehörträger / Auszugssystem:

- Einschubebenen: 4

Design

- Bedienblende Edelstahl
- Drehknebel, round
- Email braun

Reinigung

- Vollglas-Innentür

Komfort

- Elektronikuhr mit Tageszeitanzeige
- Elektronikuhr mit Tageszeitanzeige
- Autostart
- Geschwungener Metallgriff
- Schnellaufheizung
- Halogen-Innenbeleuchtung
- Kühlgebläse

Zubehör

- 1 x Universalpfanne, 1 x Kombirost

Umwelt und Sicherheit

- Geringe Fenstertemperatur max. 50 °C
- Individuell einstellbare Kindersicherung

Technische Info:

- Länge des Anschlusskabels: 100 cm
- Nennspannung: 220 - 240 V
- Gesamtanschlusswert Elektro: 3.3 kW
- Energieeffizienzklasse (gem. EU Nr. 65/2014): A (auf einer Energieeffizienzklassen-Skala von A+++ bis D)

  Energieverbrauch pro Zyklus im konventionellen Modus: 0.98 kWh

  Energieverbrauch pro Zyklus im Umluft-Modus: 0.79 kWh

  Zahl der Garräume: 1

  Wärmequelle: elektrisch

  Innenraumvolumen: 66 l

Maße

- Gerätemaße (HxBxT): 595 x 594 x 548 mm
- Nischenmaße (HxBxT): 597 mm x 560 mm x 550 mm
- „Maße und Einbauhinweise zu diesem Gerät gemäß technischer Zeichnung beachten“

Zusätzlich erhältliches Zubehör

Constructa

Einbau-Backofen, 60 x 60 cm, Edelstahl
CF2M50050

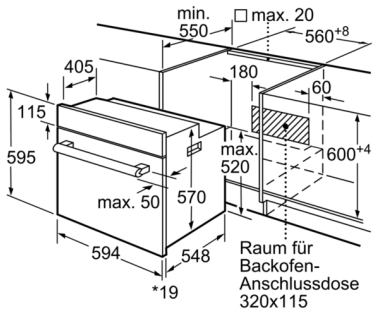

* 20 mm für Metallfronten

Maße in mm

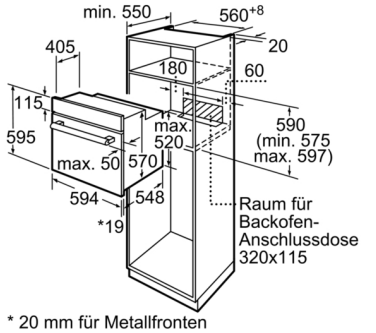

* 20 mm für Metallfronten

Maße in mm

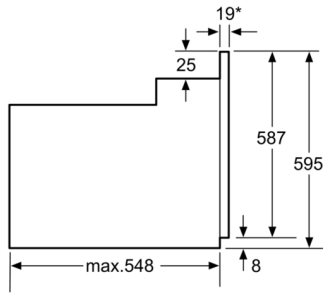

*Bei Metallfronten 20mm

Maße in mm

Ausstattungsmerkmale
Frontfarbe: Edelstahl
Bauform: Eingebaut
Integriertes Reinigungssystem: Nein
Nischenmaße (H x B x T): 575-597 x 560-568 x 550 mm
Abmessungen des Gerätes: 595 x 594 x 548 mm
Abmessungen des verpackten Gerätes: 665 x 680 x 660 mm
Material der Blende: Edelstahl
Material der Tür: Glas
Nettogewicht: 30,9 kg
Nettovolumen - Backrohr 1: 66 l
Beheizungsarten: Heißluft, Heißluft sanft, Ober-/Unterhitze, Umluftgrill, Vario-Großflächengrill
Material 1. Backrohr: Andere
Backofenregelung: mechanisch
Anzahl eingebauter Leuchten: 1
Approbationszertifikate: CE
Länge Anschlusskabel: 100 cm
EAN-Nummer: 4242004223733
Anzahl der Innenräume (2010/30/EC): 1
Energieeffizienzklasse (2010/30/EC): A
Energieverbrauch pro Ober-/Unterhitze Zyklus (2010/30/EC): 0,98 kWh/Zyklus
Energieverbrauch pro Heißluft-Zyklus (2010/30/EC): 0,79 kWh/Zyklus
Energieeffizienzindex (2010/30/EC): 95,2 %
Anschlusswert: 3300 W
Absicherung: 16 A
Spannung: 220-240 V
Frequenz: 60; 50 Hz
Steckerart: Schuko-/Gardy.m.Erdung

Verbrauchs- und Anschlusswerte

erstellt am 2022-03-04