Constructa

Einbau-Herd, 60 x 60 cm, Edelstahl
CH1K00050

A

Vollglas-Innentür

CH1K00050

Backofentyp und Heizart

- Einbauherd mit 5 Beheizungsarten:

  Ober-/Unterhitze, separat schaltbare Unterhitze, Ober-/Unterhitze sanft, Vario-Großflächengrill, Vario-Kleinflächengrill
- Temperaturregelung von 50 °C - 275 °C
- Garraumvolumen: 71 l

Zubehörträger / Auszugssystem:

- Einschubebenen: 4

Design

- Bedienblende Edelstahl
- Drehknebel, round
- Email braun

Reinigung

- Vollglas-Innentür

Komfort

- Geschwungener Metallgriff
- Halogen-Innenbeleuchtung
- Kühlgebläse

Zubehör

- 1 x Universalpfanne, 1 x Kombirost

Umwelt und Sicherheit

- Geringe Fenstertemperatur max. 50 °C

Technische Info:

- Nur zur Kombination mit einem konventionellen Glaskeramik-Kochfeld.
- Nennspannung: 220 - 240 V
- Gesamtanschlusswert Elektro: 10.65 kW
- Energieeffizienzklasse (gem. EU Nr. 65/2014): A

  Energieverbrauch pro Zyklus im konventionellen Modus: 0.81 kWh

  Zahl der Garräume: 1

  Wärmequelle: elektrisch

  Innenraumvolumen: 71 l

Maße

- Gerätemaße (HxBxT): 595 x 594 x 548 mm
- Nischenmaße (HxBxT): 604 mm x 560 mm x 550 mm
- „Maße und Einbauhinweise zu diesem Gerät gemäß technischer Zeichnung beachten“

Zusätzlich erhältliches Zubehör

CZ10200 Backblech emailliert, braun
CZ10300 Universalpfanne, emailliert, braun
CZ11CR13X0 Kombirost
CZ1352X0 Pizzaform, emailliert, grau
CZ1913X0 Backstein

Constructa

Einbau-Herd, 60 x 60 cm, Edelstahl
CH1K00050

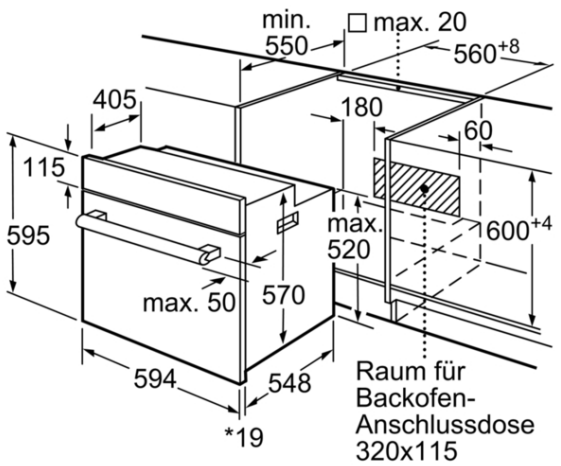

* 20 mm für Metallfronten

Maße in mm

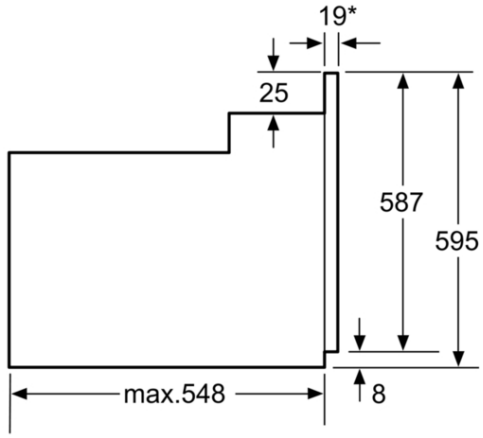

*Bei Metallfronten 20mm

Maße in mm

Ausstattungsmerkmale
Frontfarbe: Edelstahl
Bauform: Eingebaut
Integriertes Reinigungssystem: Nein
Nischenmaße (H x B x T): 600-604 x 560-568 x 550 mm
Abmessungen des Gerätes: 595 x 594 x 548 mm
Abmessungen des verpackten Gerätes: 660 x 675 x 640 mm
Material der Blende: Edelstahl
Material der Tür: Glas
Nettogewicht: 29,4 kg
Nettovolumen - Backrohr 1: 71 l
Beheizungsarten: Ober-/Unterhitze, Ober-/Unterhitze sanft, Unterhitze, Vario-Großflächengrill, Vario-Kleinflächengrill
Material 1. Backrohr: Andere
Backofenregelung: mechanisch
Anzahl eingebauter Leuchten: 1
Approbationszertifikate: CE
EAN-Nummer: 4242004223771
Anzahl der Innenräume (2010/30/EC): 1
Energieeffizienzklasse (2010/30/EC): A
Energieverbrauch pro Ober-/Unterhitze Zyklus (2010/30/EC): 0,81 kWh/Zyklus
Energieeffizienzindex (2010/30/EC): 95,3 %
Anschlusswert: 10650 W
Absicherung: 3*16 A
Spannung: 220-240 V
Frequenz: 60; 50 Hz
Steckerart: Festanschluss, ohne Stecker

Verbrauchs- und Anschlusswerte

erstellt am 2022-03-04