Constructa

Einbau-Kühlschrank mit Gefrierfach, 122.5 x 56 cm, Schleppscharnier
CK644KF0

CK644KF0

Leistung und Verbrauch

- Energieeffizienzklasse: F
- Nutzinhalt gesamt: 200 l
- Nutzinhalt Kühlfächer: 183 l
- Nutzinhalt Tiefkühlfächer: 17 l
- Gefriervermögen in 24 Std.: 3.5 kg
- Energieverbrauch / Jahr: 189 kWh/a
- Klimaklasse: ST
- SuperGefrieren: ja
- Geräuscheffizienzklasse / Geräusch-Wert: C / 37 dB
- Lagerzeit bei Störung : 8 h

Design

- Schleppscharnier-Technik
- Integrierbar, zum Einbau hinter die Tür eines Hochschranks
- Reinigungsfreundlicher, heller Innenraum
- Helle LED-Innenraumbeleuchtung im Kühlraum

Komfort

- Elektronische Temperaturregelung über LED ablesbar
- Vollautomatische Abtauung im Kühlraum

Kühlteil

- 5 Abstellflächen aus Sicherheitsglas, davon 4 höhenverstellbar
- 4 durchgehende Türabsteller

Frischhaltesystem

- Transparente Vario-Schale für Obst und Gemüse, abgedeckt durch Sicherheitsglasplatte

Gefrierteil

- 1 Gefrierfach mit Klappe

Maße

- Nischenmaße (H x B x T): 122.5 cm x 56.0 cm x 55.0 cm
- Gerätemaße (H x B x T): 122.1 cm x 54.1 cm x 54.2 cm

Technische Informationen

- Türanschlag rechts, wechselbar
- Anschlusswert: 90 W
- 220 - 240 V

Zubehör

- 1 x Eierablage, 1 x Eiswürfelschale

Zubehör

4242004238041

Constructa

Einbau-Kühlschrank mit Gefrierfach, 122.5 x 56 cm, Schleppscharnier
CK644KF0

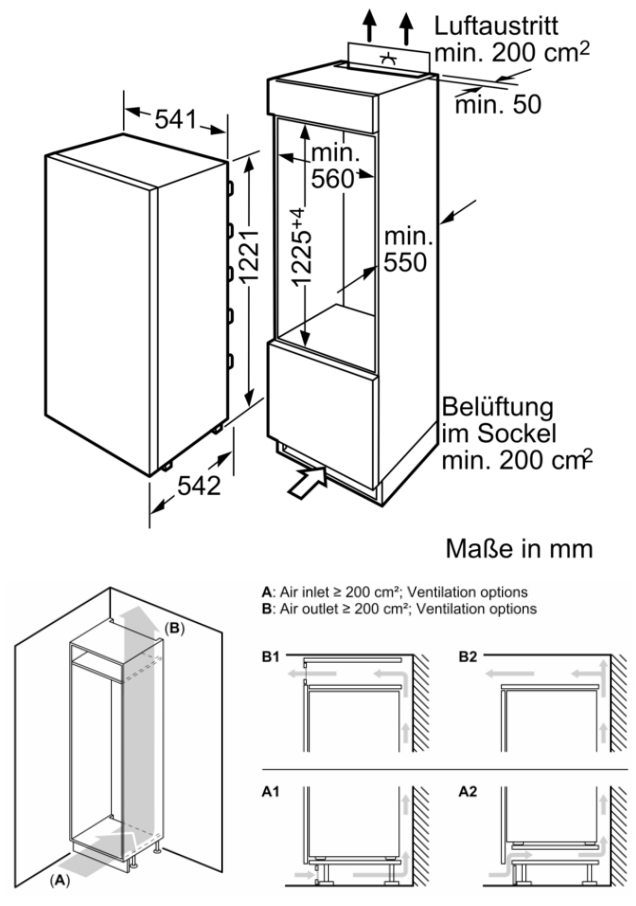

Ausstattungsmerkmale

Energieeffizienzklasse (EU 2017/1369): F
Durchschnittlicher Energieverbrauch in Kilowattstunden pro Jahr (kWh/a) (EU 2017/1369): 189 kWh/annum
Summe der Volumen der Tiefkühlfächer (EU 2017/1369): 17 l
Summe der Volumen der Kaltlagerfächer (EU 2017/1369): 183 l
Luftschallemissionen (EU 2017/1369): 37 dB(A) re 1 pW
Luftschallemissionsklasse (EU 2017/1369): C
Bauform: Eingebaut
Dekorrahmen/ - platte: Nicht möglich
Höhe: 1221 mm
Gerätebreite: 541 mm
Gerätetiefe: 542 mm
Nischenmaße (H x B x T): 1225.0 x 560 x 550 mm
Nettogewicht: 43,1 kg
Anschlusswert: 90 W
Absicherung: 10 A
Türanschlag: rechts wechselbar
Spannung: 220-240 V
Frequenz: 50 Hz
Approbationszertifikate: CE, VDE
Länge Anschlusskabel: 230 cm
Lagerung bei Stromausfall (h): 8 h
Anzahl Verdichter: 1
Anzahl unabhängiger Kühlkreisläufe: 1
Innenlüfter: Nein
Scharniere wechselbar: Ja
Anzahl verstellbarer Ablagen-Kühlteil (Stck): 4
Flaschenregale: Nein
Volumen Wassertank: l
EAN-Nummer: 4242004238041
Marke: Constructa
Internationale Bestellbezeichnung: CK644KF0
Produktkategorie: Kühlschrank
Frostfree System: Nein
Art der Installation: Vollintegrierbar

Verbrauchs- und Anschlusswerte

erstellt am 2022-03-10